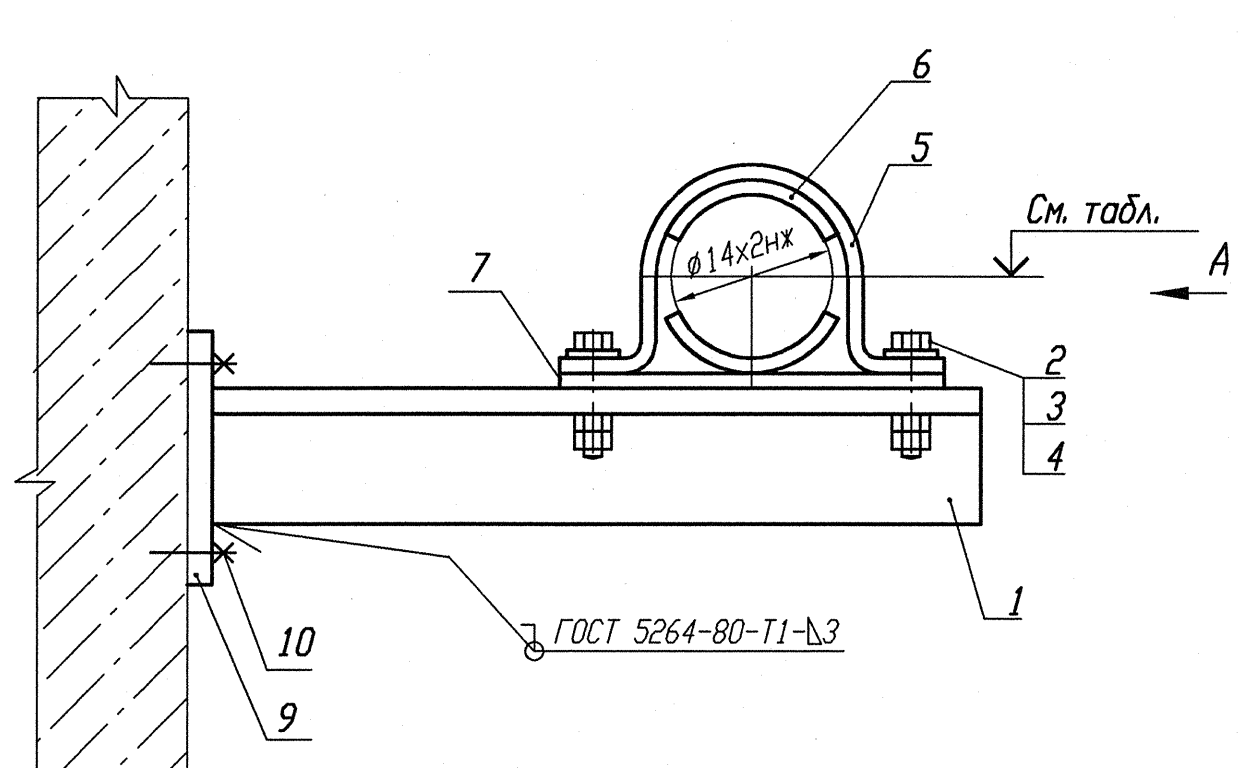


Деталь поз. 5 (Lр=130)

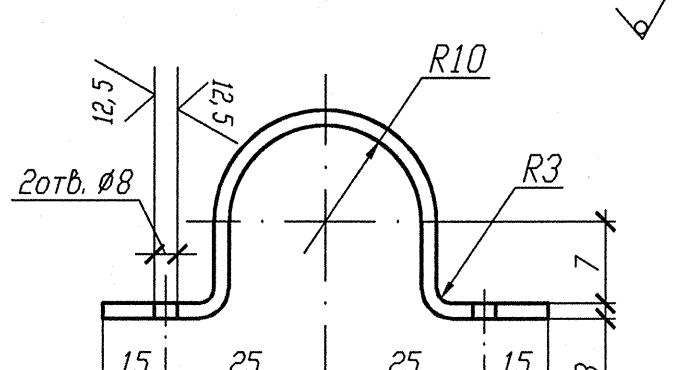


Деталь поз. 6

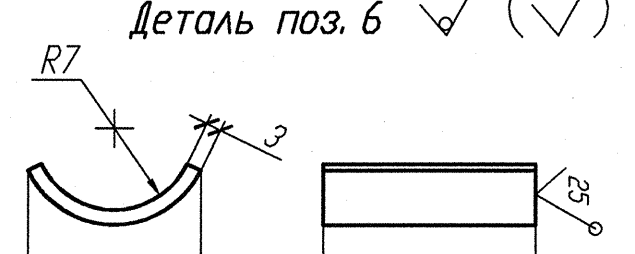


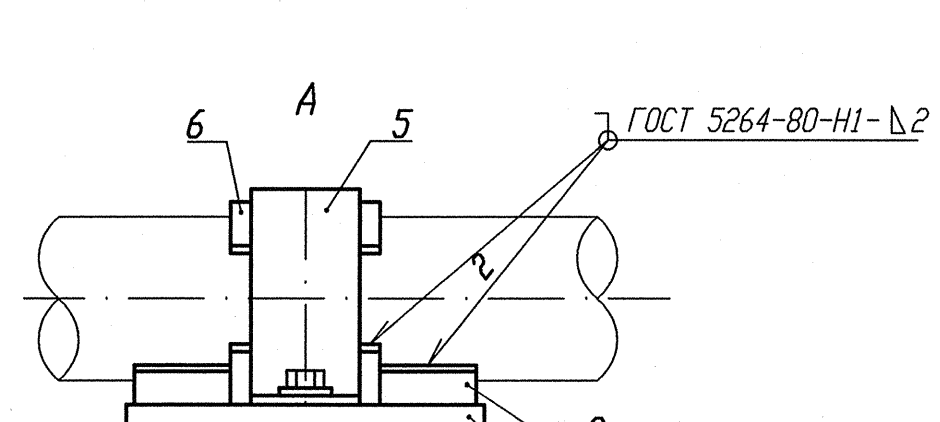


Деталь поз. 8

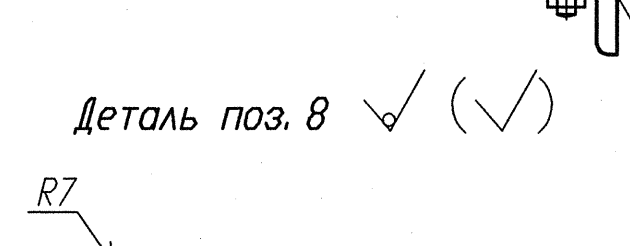


Деталь поз. 9

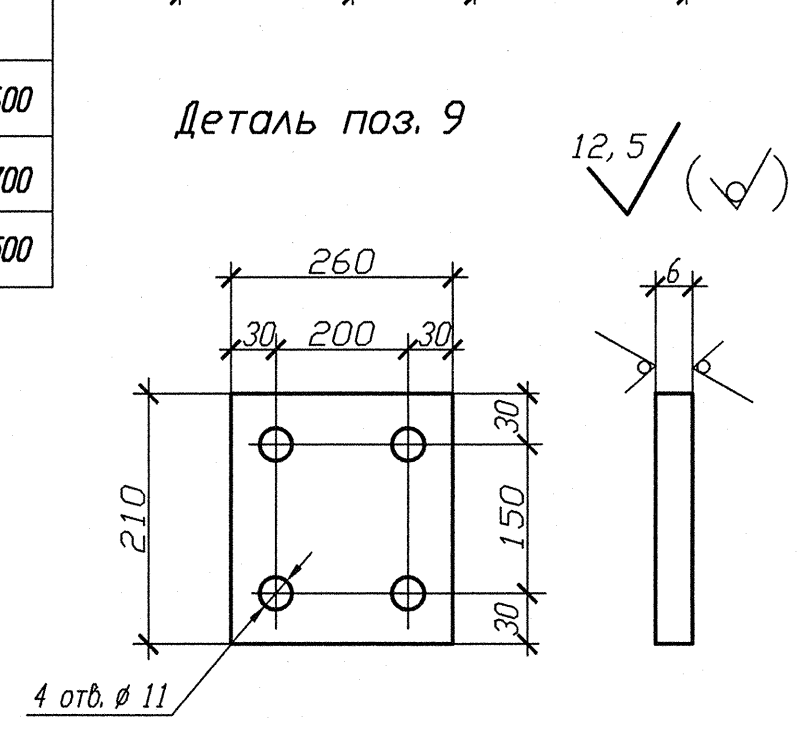


| N опоры | Рабочее состояние | | | | | | Холодное состояние | | | | | | Сейсмическое состояние | | | | | | Отметка трубопровода |
|---|---|---|---|---|---|---|---|---|---|---|---|---|---|---|---|---|---|---|---|
| | Усилия, кН | | | Моменты, кН.м | | | Усилия, кН | | | Моменты, кН.м | | | Усилия , кН | | | Моменты, кН.м | | | |
| | Px | Py | Pz | Mx | My | Mz | Px | Py | Pz | Mx | My | Mz | Px | Py | Pz | Mx | My | Mz | |
| 3TV10Y186 | -0,116 | -0,034 | -0,195 | 0 | 0,007 | 0 | 0 | 0 | -0,195 | 0 | 0,007 | 0 | 0,046 | 0,021 | 0,018 | 0 | 0,001 | 0,001 | +14,600 |
| 3TV10Y452 | -0,148 | 0,025 | -0,210 | 0 | 0,006 | -0,017 | 0,003 | 0 | -0,208 | -0,001 | 0,006 | 0 | 0,046 | 0,023 | 0,018 | 0 | 0,001 | 0,005 | +14,700 |
| 3TV10Y459 | -0,142 | 0,159 | -0,191 | -0,001 | 0,008 | -0,042 | 0 | 0 | -0,189 | -0,001 | 0,009 | 0 | 0,046 | 0,021 | 0,017 | 0 | 0,001 | 0,003 | +14,500 |

1 Привязку опоры смотри изометрический чертеж 3TV11Z03, 3TV11Z21, 3TV11Z31.
2 Сварку производить по ГОСТ 5264-80.
3 Отметка трубопровода подлежит уточнению в соответствии с уклоном трубопровода.
4 Максимальная нагрузка на опору Р дана с учетом сейсмического воздействия.
5 Спецификация составлена на одну опору.
6 Изготовить три комплекта.

Спецификация деталей

| Поз. | Обозначение | Наименование | Кол. | Материал | Масса, кг ед. | Масса, кг общ. | Примечание |
|---|---|---|---|---|---|---|---|
| 1 | ГОСТ 8509-93 | Уголок В 35х35х4 l=760 | 1 | Ст 3 пс 2-св ГОСТ 535-2005 | 1,596 | 1,596 | |
| 2 | ГОСТ 7798-70 | Болт М6-6gх30.56.35 | 2 | 35 ГОСТ 1050-88 | 0,009 | 0,018 | |
| 3 | ГОСТ 11371-78 | Шайба А.6х2.02.Ст3пс | 2 | ОК360В-2-IV-Ст3пс ГОСТ 16523-97 | 0,0014 | 0,0028 | |
| 4 | ГОСТ 5915-70 | Гайка М6-6Н.8.35 | 4 | 35 ГОСТ 1050-88 | 0,0026 | 0,0104 | |
| 5 | БК-1998784 | Полухомут Б-ПН-3х130х30 | 1 | ОК360В-4-IV-Ст3сп-св ГОСТ 16523-97 | 0,08 | 0,08 | |
| 6 | БК-1998785 | Прокладка Б-ПН-3х22х50 | 2 | 12Х18Н10Т-М4г ГОСТ 5582-75 | 0,03 | 0,06 | |
| 7 | ГОСТ 19903-74 | Лист Б-ПН 3х150х80 | 1 | ОК360В-4-IV-Ст3сп-св ГОСТ 16523-97 | 0,283 | 0,283 | |
| 8 | БК-1998786 | Упор Б-ПН-3х22х50 | 2 | 12Х18Н10Т-М4г ГОСТ 5582-75 | 0,03 | 0,06 | |
| 9 | ГОСТ 19903-74 | Лист Б-ПН 6х210х260 | 1 | Ст 3 сп 5-св ГОСТ 14637-89 | 2,5717 | 2,5717 | |
| 10 | ГОСТ 28778-90 | Болт БСР 10х100 У3 | 4 | Сборный | 0,0906 | 0,3624 | |
| | ГОСТ 2246-70 | Проволока | | Св-04Х19Н11М3 | | - | |
| | ГОСТ 9467-75 | Электроды | | УОНИИ 13/45 | | - | |
| | | | | Итого: | | 5,044 | |

АРХИВНЫЙ ЭКЗЕМПЛЯР

Инв. N подл. R3.03732.1.0.13
Лист 143

| Изм. | Кол. уч. | Лист | Nдок. | Подпись | Дата |
|---|---|---|---|---|---|
| Инж. Зк. | | Случевская | | | 12.02 |
| Пров. инж. Ik. | | Швабинский | | | 12.02 |
| Пров. вед. инж. | | Махотина | | | 12.02 |
| Н. контр. | | Краснояров | | | 13.02 |

R3.TV10.3095.013.03.00.061

Ростовская АЭС Блок 3

Редукторное отделение
Герметичная часть
Трубопроводы отбора проб
Ру больше 2,2 МПа

| Стадия | Лист | Листов |
|---|---|---|
| Р | | 1 |

Опора неподвижная
3TV10Y186, 3TV10Y452, 3TV10Y459.

ОАО "НИАЭП" 2013

Взам. инв. N
Подп. и дата 12.03.13
Инв. N подл. R3.03732.1.0.13

Формат А4х3